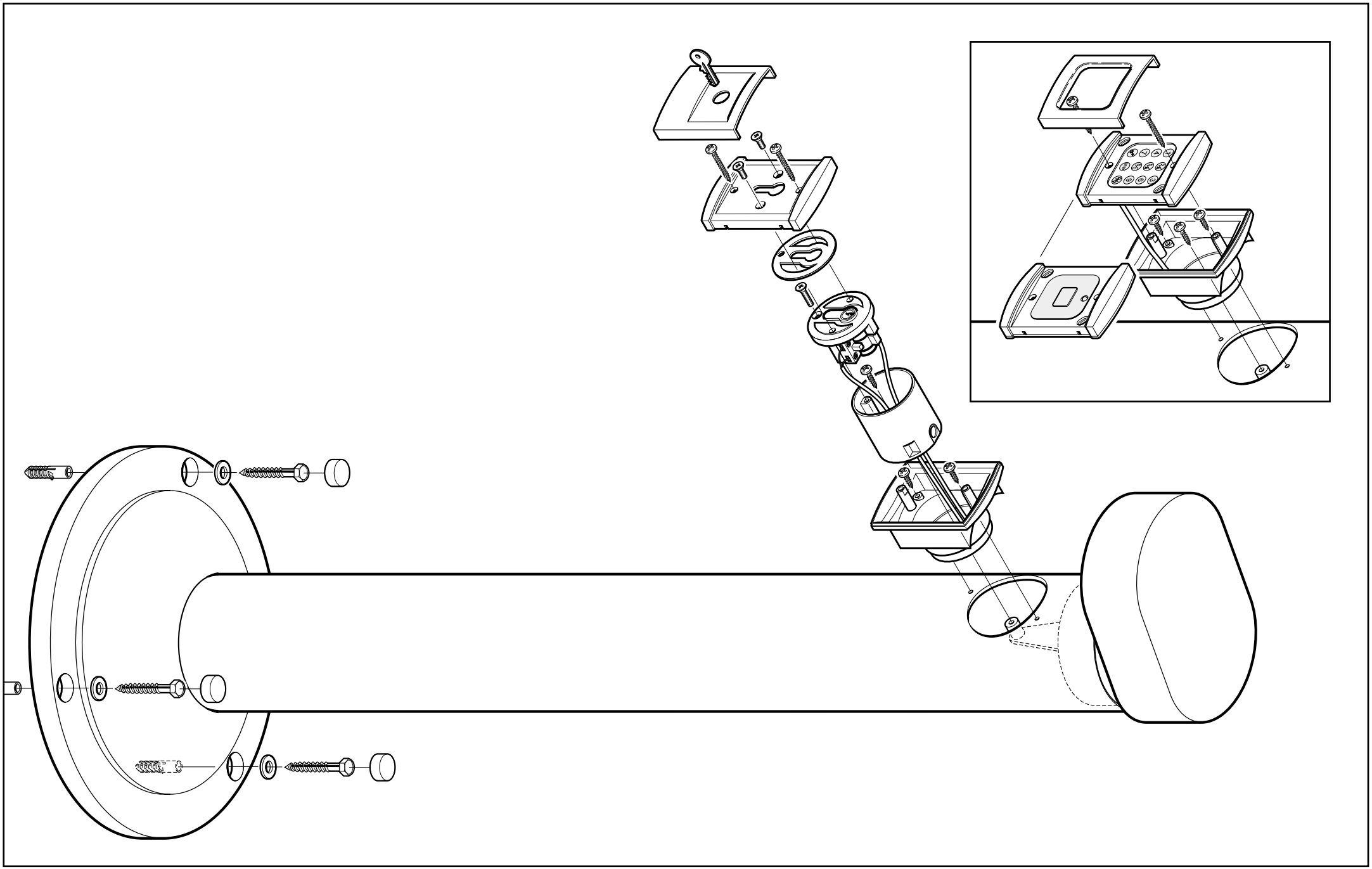Art. Nr. 84782